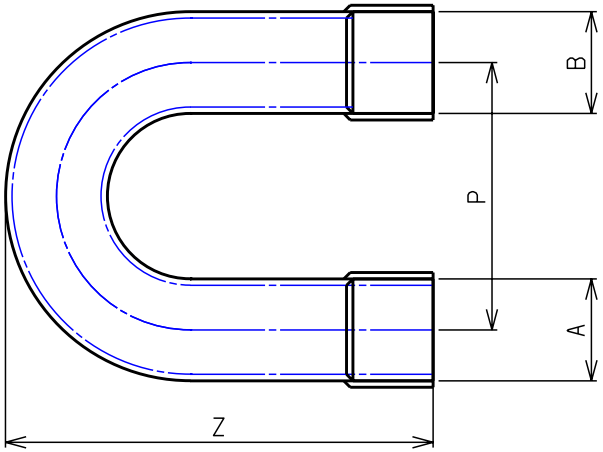

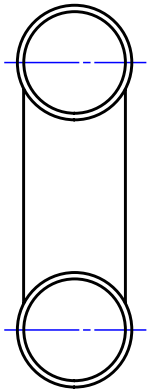

記号	日付	改　訂　理　由	承認	担当

適用組立図名		適用組立図番			個数
材質		処理		備考	
IWATAME	尺度 1／	日付	検図	担当	岩渕
図名	参考図U	図番			

参考図U.FXD